組合の機構図

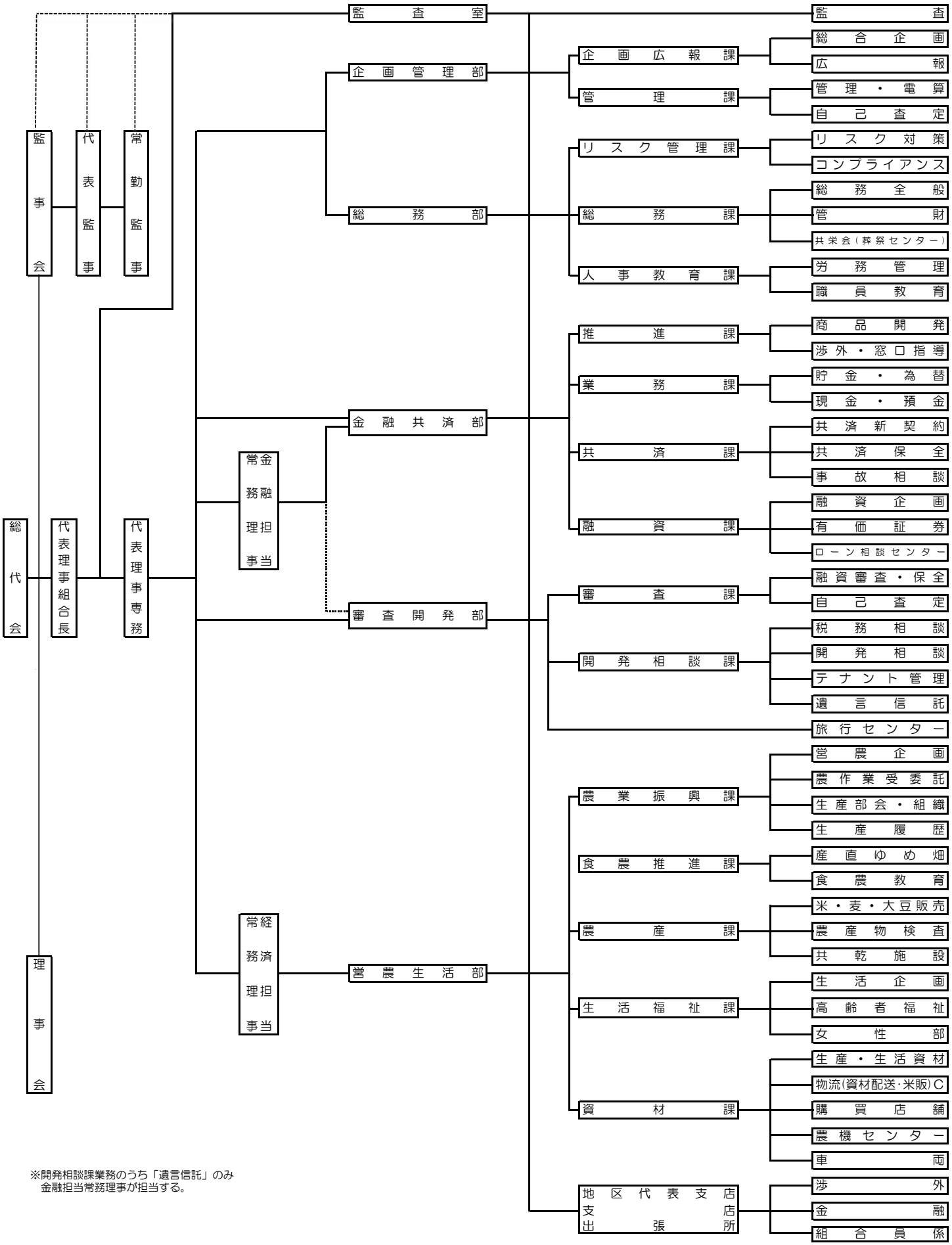

※開発相談課業務のうち「遺言信託」のみ
金融担当常務理事が担当する。

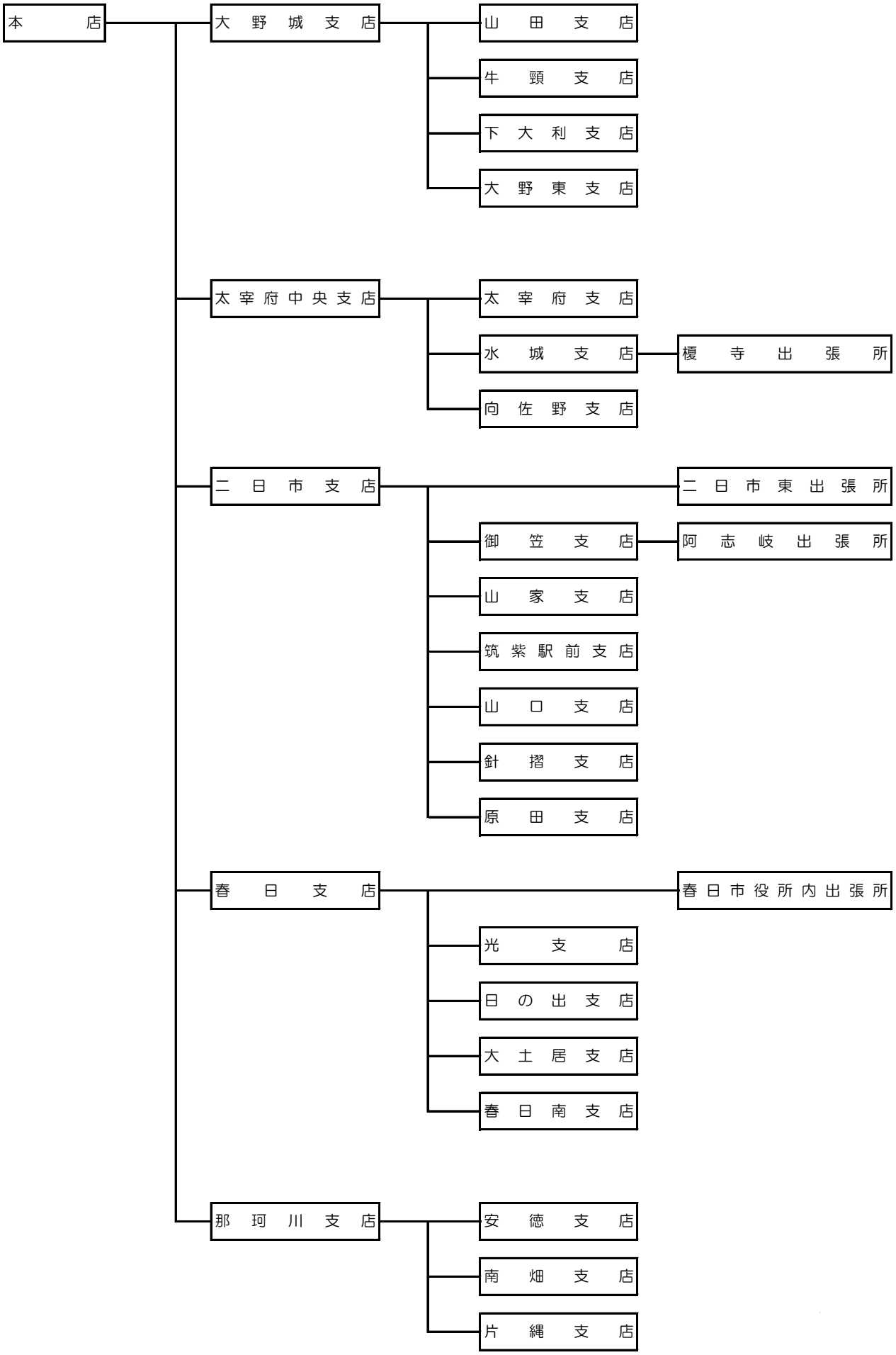
本店
大野城支店
山田支店
牛頸支店
下大利支店
大野東支店
太宰府中央支店
太宰府支店
水城支店
榎寺出張所
向佐野支店
二日市支店
二日市東出張所
御笠支店
阿志岐出張所
山家支店
筑紫駅前支店
山口支店
針摺支店
原田支店
春日支店
春日市役所内出張所
光支店
日の出支店
大土居支店
春日南支店
那珂川支店
安徳支店
南畑支店
片縄支店